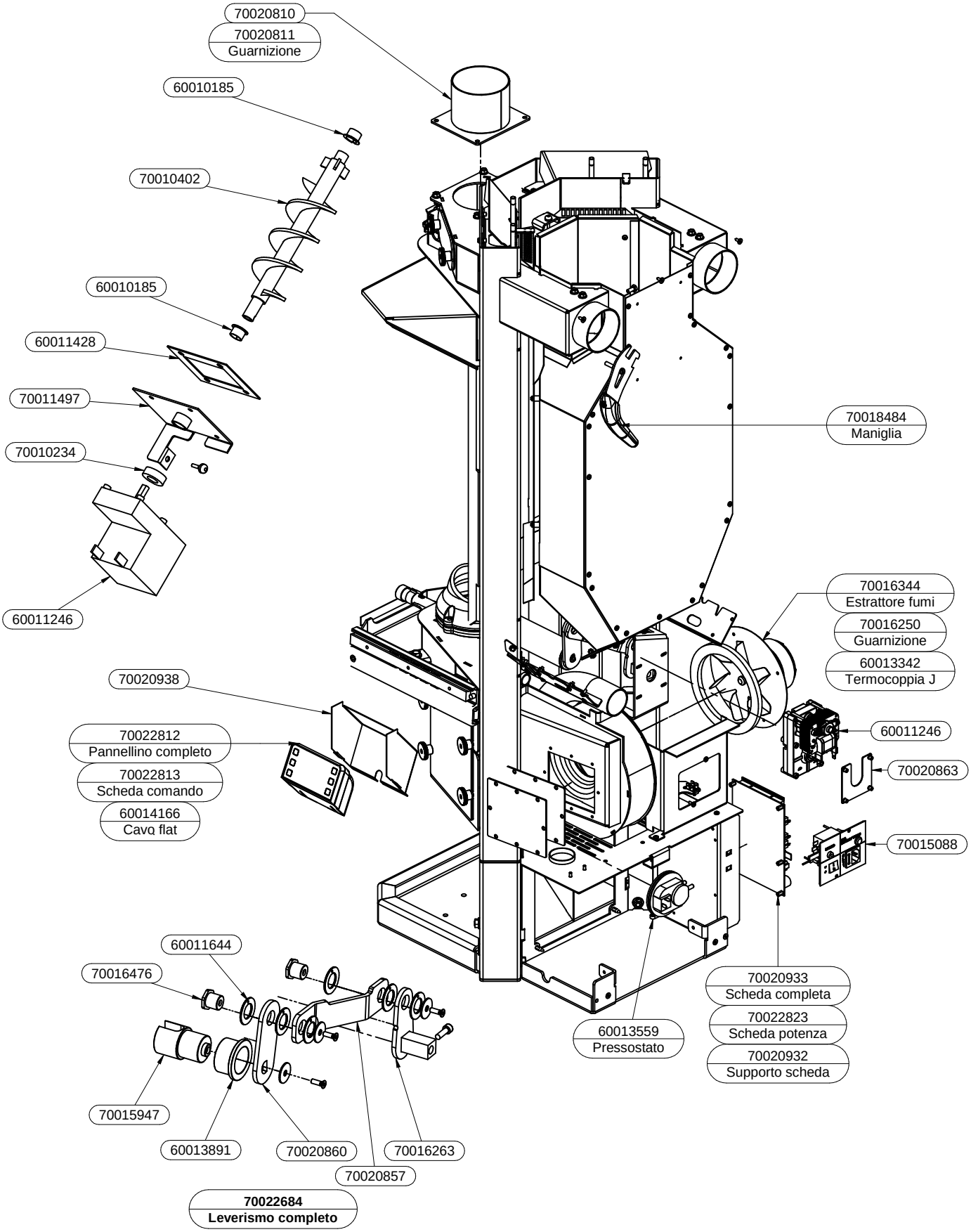

BELLAVISTA_3